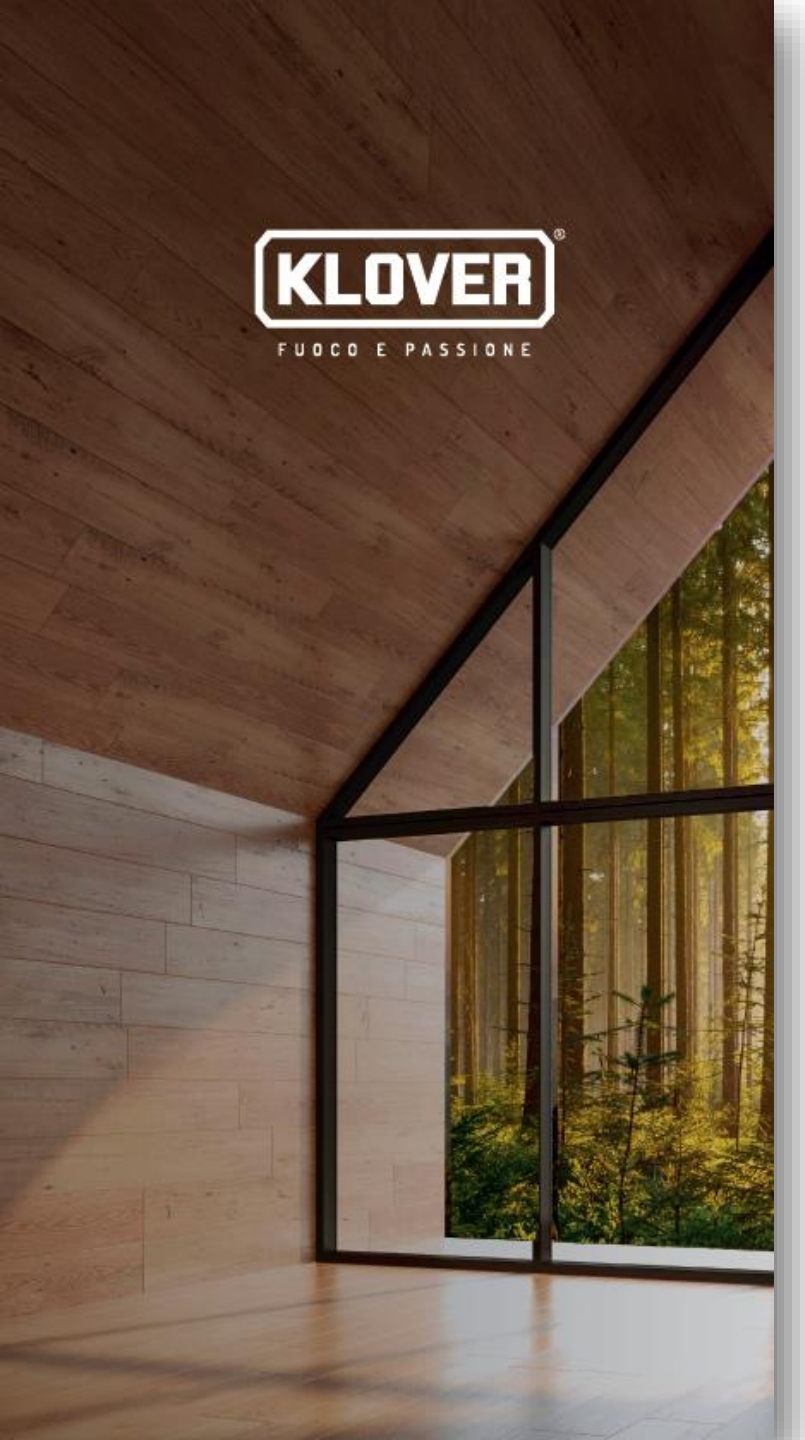


# STARBOX - Plus

- Chambre de combustion en céramique réfractaire haute densité
- Combustion du bois favorisée par le lit de braises
- Porte avec verre céramique haute température
- Poignée de porte froide & ergonomique
- Possibilité de raccorder la prise d'air comburant à l'extérieur
- Réglage de l'air primaire et secondaire
- Sortie de fumées en Ø 130mm
- Ventilation frontale en option
- Kit canalisation en option
- Chaise avec pieds réglables en option

STARWOOD
★ ★ ★ ★ ★

A+ ECODESIGN 2022

★ ★ ★ ★ ★

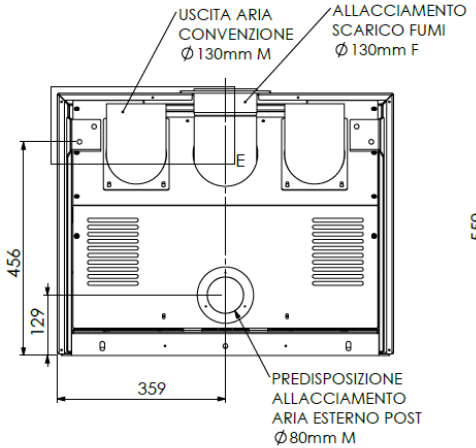


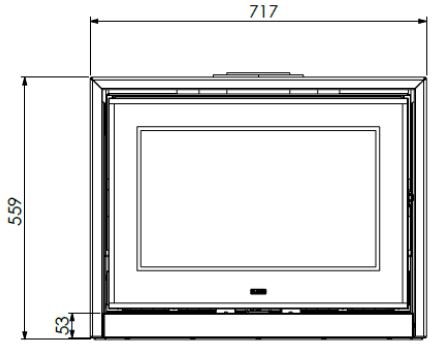


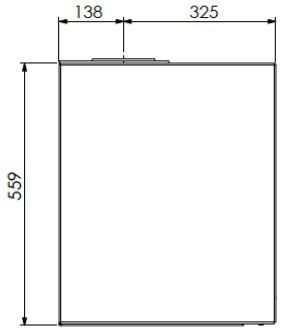

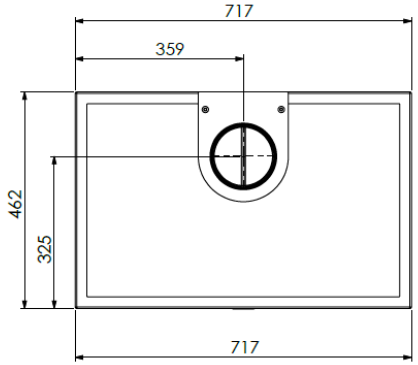


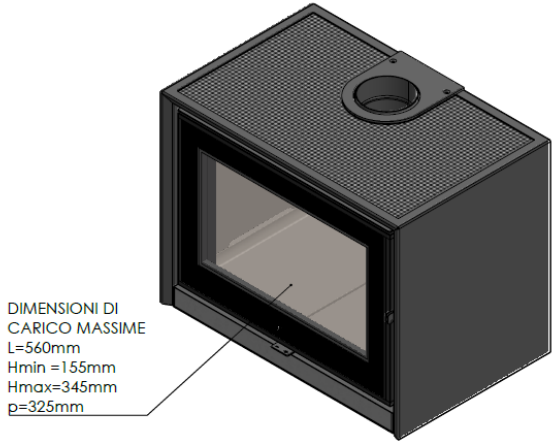


# STARBOX UP

## L'insert à bois suspendu

WOOD

| | |
|---|---|
| PTOT: | 9,4 kW |
| PNOM: | 8,3 kW |
| ØFUMI: | 130 mm |

* Données indicatives. Produits en phase de certification

STARWOOD

★ ★ ★ ★ ★